ППКП відповідає вимогам Закону України «Про надання будівельної продукції на ринку».

Система Управління Якістю ТОВ «Тірас-12» сертифікована на відповідність ДСТУ ISO 9001:2015.

Повний текст декларацій про відповідність технічним регламентам та сертифікати доступні на веб-сайті за адресою: tiras.technology.

6 СВІДЧЕННЯ ПРО ПРИЙМАННЯ

ППКП відповідає вимогам нормативно-технічних документів і визнаний придатним для експлуатування. Свідченням про приймання є наліпка на паспорті. Дата приймання збігається з датою виготовлення

7 ГАРАНТІЙНІ ЗОБОВ'ЯЗАННЯ ТА РЕМОНТ

ТОВ «Тірас-12» (далі – виробник) гарантує відповідність ППКП вимогам чинних нормативно-технічних документів протягом гарантійного строку експлуатації при виконанні умов транспортування, експлуатації та зберігання.

Гарантійний строк експлуатації – 36 місяців та діє з дати продажу, вказаної нижче або в інших супровідних документах (договір купівлі-продажу, видаткова накладна, чек та інше). Якщо не надано документ, що підтверджує дату продажу продукції – гарантійний період обчислюють від дати виготовлення продукції.

_____ _____

(дата продажу) (підпис продавця) М.П.

Ремонт ППКП виконує виробник. Безкоштовно ремонтують ППКП, для яких не закінчився термін дії гарантійних зобов'язань і які експлуатували відповідно до супровідної документації. Для ремонту ППКП висилають разом з документом, в якому вказано дату продажу, та з листом, у якому повинні бути зазначені: характер несправності, місце експлуатування, контактний телефон особи з питань ремонту.

Інформацію про зберігання, транспортування та обмеження відповідальності розміщено на веб-сайті: tiras.technology в розділі «*Гарантія*».

ППКП утилізують відповідно до чинного законодавства.

8 КОНТАКТНА ІНФОРМАЦІЯ

У разі виникнення запитань, звертайтесь:

Відділ продажів: market@tiras.ua

Технічна підтримка: support@tiras.ua

Гарантійне та післягарантійне обслуговування: otk@tiras.ua

Телефони (багатоканальні):

+38 (067) 564-73-75

+38 (095) 282-76-90

Додаток А

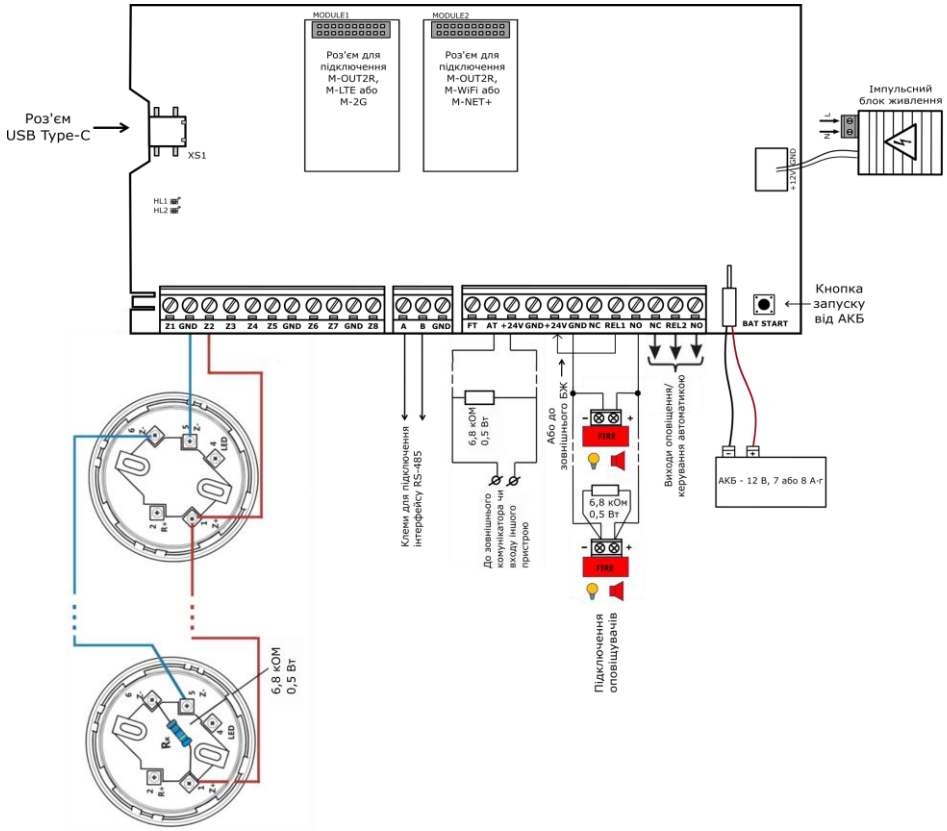

Рисунок А.1 – Схема електрична підключення на прикладі ППКП Tiras PRIME M

ред. – 20.08.26

TIRAS technologies

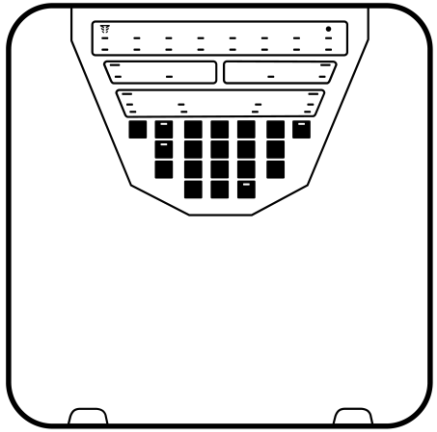

Tiras PRIME S
Tiras PRIME M

Прилади приймально-контрольні пожежні

Паспорт

ТОВ «Тірас-12»
Україна, м. Вінниця,
пров. Хмельницького шосе 2, буд. 8

Більше інформації на сайті
tiras.technology

Цей паспорт містить технічні та функціональні характеристики приладів приймально-контрольних пожежних Tiras PRIME S та Tiras PRIME M (далі – ППКП) та гарантійні зобов'язання щодо них.

Більш детальна інформація стосовно монтування, налаштування, експлуатування ППКП наведена в настанові щодо експлуатування, яка доступна на веб-сайті за адресою: tiras.technology.

1 ЗАГАЛЬНІ ВІДОМОСТІ ТА ТЕХНІЧНІ ХАРАКТЕРИСТИКИ

1.1 Загальні відомості

1.1.1 ППКП призначені для роботи у складі СПС, а саме: приймання й оброблення інформації від пожежних сповіщувачів, індикації стану пожежної тривоги та несправності, передавання сигналу про пожежну тривогу на пожежні оповіщувачі, ПЦПС, засоби автоматичного пожежогасіння, керування роботою інших компонентів відповідно до налаштувань, запрограмованих користувачем.

1.1.2 ППКП відповідають вимогам стандартів ДСТУ EN 54-2:2003 та ДСТУ EN 54-4:2003. ППКП у складі з M-WiFi, M-NET+, M-LTE або M-2G відповідають також вимогам стандарту ДСТУ EN 54-21:2009.

1.2 Технічні характеристики

1.2.1 Загальні характеристики:

- кількість зон: ППКП Tiras PRIME S – **4**, ППКП Tiras PRIME M – **8**;
- підключення сповіщувачів тільки з нормально розімкненим контактом;
- **залежності** в зонах **(верифікація)**;
- **програмування зон як функціональних входів**;
- **2 релейні виходи оповіщення/ керування автоматикою**;
- програмування **сценаріїв** роботи входів та виходів;
- виходи «**Тривога**» та «**Несправність**»;
- **2 універсальних слоти** для модулів M-LTE, M-2G, M-WiFi, M-NET+, M-OUT2R;
- контрольовані виходи **живлення 24 В**;
- режим **«День/Ніч»** для керування затримкою та оповіщенням;
- **налаштування за допомогою** ПК або iOS/Android-пристрою (через порт **USB-C**);
- **енергонезалежний** годинник та журнал подій на **1000** повідомлень;
- **1 порт RS-485 (системна шина)** для зв'язку з пристроями розширення:
  - **ППКП Tiras PRIME S –** не більше **4** пристроїв (M-OUT8R або M-OUT2R box – до 2 шт., ПУіЗ Tiras 1X – до 2 шт.);
  - **ППКП Tiras PRIME M –** не більше **8** пристроїв (M-OUT8R або M-OUT2R box – до 4 шт., ПУіЗ Tiras 1X – до 4 шт.);
- алгоритм заряджання АКБ з вибором типу АКБ і контролем ємності;
- можливість передавання **SMS**-повідомлень (доставка SMS-повідомлень не гарантована, тому що цей тип інформування є сервісним і його не стосуються вимоги ДСТУ EN54-21).

1.2.2 Основні технічні характеристики

Основні технічні характеристики ППКП наведені в таблиці 1.1. Схема електрична підключення на прикладі ППКП Tiras PRIME M наведена на Рис. А.1 в Додатку А.

Таблиця 1.1 – Основні технічні характеристики ППКП

Назва параметра	Tiras PRIME S	Tiras PRIME M
Основне джерело живлення: мережа змінного струму напругою, В	187-253	
Основне джерело живлення: мережа змінного струму частотою, Гц	50±1	
Максимальний струм споживання основного живлення, А	0,19	
Максимальна потужність споживання основного живлення мережі, ВА	35	
Резервне джерело живлення: герметична АКБ номінальною напругою, В	12	
Резервне джерело живлення: герметична АКБ ємністю, А*год	7 або 8	
Максимальний струм заряджання АКБ, мА: ▪ звичайний режим ▪ пришвидшене заряджання	400 800	
Максимально допустимий внутрішній опір АКБ та кіл їх підключення, R_{imax}[1], Ом	1,0	
Вихідна напруга устаткування електроживлення (далі – УЕЖ)[2], В	10,8 – 15,5	
Пульсації вихідної напруги УЕЖ, мВ, не більше	400	
Мінімальне споживання струму від УЕЖ в режимі «Спокій», I_{min}[3], А	0,08	0,10
Мінімальне споживання струму від УЕЖ в режимі «Пожежа», А	0,14	0,16
Максимальне довготривале споживання струму від УЕЖ з максимальними навантаженнями, I_{max_a}[1], А	1,3	1,3
Струм навантаження через кожен з виходів «+24V», мА, не більше	400	
Габаритні розміри (ШхВхГ), мм	280 x 280 x 80	
Маса нетто (без АКБ), кг, не більше	1,25	
Середній наробіток на відмову, год, не менше	40000	
Середній строк служби, років, не менше	10	
Ступінь захисту корпусу (IEC 60529)	IP30	
Входи та виходи		
Кількість зон, шт	4	8
Кількість сповіщувачів в зоні, шт, не більше	32	
Величина напруги зони в режимі «Спокій», В	19,5 – 22,6	
Величина струму зони в режимі «Спокій», мА	3,0 – 9,0	
Струм в зоні при короткому замиканні, мА	51 ± 3	
Опір витоку в зоні (між кожним проводом і землею), кОм, не менше	50	
Опір дротів кола виявлення (зони), Ом, не більше	150	
Опір зони в режимі «Коротке замикання», кОм, не більше	0,29	
Опір зони в режимі «Пожежа», кОм	0,31 – 1,9	
Опір зони в режимі «Спокій», кОм	2,1 – 8,9	
Опір зони в режимі «Обрив», кОм, не менше	9,3	
Опір кінцевих резисторів зон і виходів «REL1», «REL2», кОм	6,8 ± 5%	
Опір кінцевого резистора системної шини, Ом	180	
Опір кола виявлення виходів «REL1», «REL2»[4] в режимі «Коротке замикання», кОм: - при напрузі живлення 12В - при напрузі живлення 24В	 0 – 2 0 – 1	
Опір кола виявлення виходів «REL1», «REL2»[4] в режимі «Спокій», кОм: - при напрузі живлення 12В - при напрузі живлення 24В	 2,1 – 19,0 1,1 – 8,7	
Опір кола виявлення виходів «REL1», «REL2»[4] в режимі «Обрив», кОм, не менше: - при напрузі живлення 12В - при напрузі живлення 24В	 19,1 8,8	
Струм комутації контактів реле «REL1» та «REL2», А, не більше	3	
Напруга комутації контактів реле «REL1» та «REL2», В, не більше: - постійний струм	 24	
Напруга комутації виходів «FT» та «AL», В, не більше	30	
Струм комутації виходів «FT» та «AL», мА, не більше	100	
Переріз дротів[5], дозволених для затискання в клемах, мм^2	0,22 - 2,5	
Запобіжники		
Мережа змінного струму, А	3,15, плавкий	
Коло підключення АКБ, А	1,85, самовідновл.	
Додаткові навантаження, виходи «+24V», А	2 x 0,5, самовідновл.	
Виходи «Тривога» та «Несправність», А	2 x 0,2, самовідновл.	
Часові характеристики		
Час реакції зони на тривогу (несправність), с, не більше	10	
Час виявлення несправностей (крім зон), с, не більше	100	
Час визначення ємності АКБ (низької ємності), хв, не більше	15	
Час визначення відсутності АКБ, хв, не більше	2	

Примітки.
[1]- Згідно з ДСТУ EN54-4.
[2]- під УЕЖ мається на увазі вбудований БЖ та АКБ, які працюють у вказаному діапазоні напруг, однак робоча напруга виходів живлення зовнішніх пристроїв – 24 В.
[3]- У випадку підключення сповіщувачів Detecto і налаштування зон «Detecto Plus» – 0,07 А та 0,08 А відповідно.
[4]- для режиму роботи «Оповіщення».
[5]- поперечний переріз дротів вказано для мідних багатожильних дротів.

2 ВИМОГИ ЩОДО БЕЗПЕКИ

Всі підключення виконувати при вимкненій напрузі живлення ППКП.

2.1 При встановленні та експлуатації ППКП обслуговуючому персоналу необхідно керуватися «Правилами технічної експлуатації електроустановок споживачів» та «Правилами техніки безпеки при експлуатації електроустановок споживачів».

2.2 Встановлення, зняття та технічне обслуговування ППКП необхідно виконувати при вимкненій напрузі живлення.

2.3 Роботи з встановлення, зняття і технічного обслуговування ППКП дозволено проводити персоналу, який має кваліфікаційну групу з електробезпеки не нижче III.

2.4 При виконанні робіт слід дотримуватися правил пожежної безпеки.

2.5 ППКП розроблено таким чином, що його в комплекті з M-2G, M-LTE, M-WiFi можна експлуатувати в Україні за призначенням, не порушуючи встановлені умови користування радіочастотним ресурсом України, та він не вимагає отримання дозволу на експлуатацію в Україні.

3 УМОВИ ЕКСПЛУАТАЦІЇ

ППКП призначений для безперервної цілодобової роботи в приміщеннях з регульованими кліматичними умовами. Діапазон робочих температур від -5 ^{0}C до +40 ^{0}C. Відносна вологість повітря – не більше 93 % за температури 25 ^{0}C.

4 ЦІЛІСНІСТЬ ТА КОМПЛЕКТНІСТЬ

Після розпаковування ППКП необхідно провести його зовнішній огляд і переконатися у відсутності механічних пошкоджень, перевірити комплектність, яка повинна відповідати таблиці 4.1.

Таблиця 4.1 – Комплектність ППКП

Назва	К-сть, шт.	
	Tiras PRIME S	Tiras PRIME M
ППКП Tiras PRIME S (ААЗЧ.425521.018)	1	-
ППКП Tiras PRIME M (ААЗЧ.425521.019)	-	1
Паспорт	1	-
	-	1
Резистор 6,8 кОм, 0,5 Вт	8	12
Резистор 180 Ом, 0,5 Вт	1	
Саморіз 3,9*16 PH DIN7981	2	
Заглушка кришки	1	
Стяжка нейлонова RCV 100	1	
АКБ 7/8 А·год, 12 В	за окремим замовленням	

5 ВІДОМОСТІ ПРО ДЕКЛАРАЦІЇ ВІДПОВІДНОСТІ ТЕХНІЧНИМ РЕГЛАМЕНТАМ ТА СЕРТИФІКАТИ

ППКП відповідає вимогам всіх обов'язкових технічних регламентів, а саме:

- технічного регламенту з електромагнітної сумісності обладнання;
- технічного регламенту обмеження використання деяких небезпечних речовин в електричному та електронному обладнанні;
- технічного регламенту низьковольтного електричного обладнання.

ТОВ «Тірас-12» заявляє, що тип радіообладнання ППКП Tiras PRIME S, ППКП Tiras PRIME M, разом з одним з встановлених модулів M-2G, M-LTE, M-WiFi відповідає технічному регламенту радіообладнання.